ZAWÓR ELEKTROMAGNETYCZNY

ASCO® normalnie otwarty, bezpośredniego działania, do mediów o wysokim ciśnieniu

1/4

NO

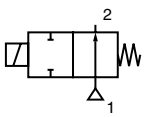

2/2
Seria
262

CHARAKTERYSTYKA

- *Zawory spełniają wymagania wszystkich właściwych Dyrektyw Unii Europejskiej*
- *Zawory nie wymagają minimalnego ciśnienia różnicowego i charakteryzują się wyjątkowo wysokim ciśnieniem pracy*
- *Pozycja montażu nie wpływa na działanie zaworu*

OGÓLNE

Ciśnienie różnicowe 0 – 50 barów [1 bar = 100kPa]
Maksymalna lepkość medium 65 cSt (mm²/s)
Czas odpowiedzi 5 – 25 ms

medium	zakres temperatur (TS)	uszczelki (*)
powietrze, gaz, woda, olej	–20˚C do +90˚C	NBR (guma nitrylowa / buna–n)
	–20˚C do +40˚C	UR (odlewany uretan)

MATERIAŁY KONSTRUKCYJNE STYKAJĄCE SIĘ Z MEDIUM

(*) Sprawdzić kompatybilność medium i materiału konstrukcyjnego

	Mosiądz	**Stal nierdzewna**
Korpus	Mosiądz	AISI 303 SS
Tuleja rdzenia elektromagnesu	Stal nierdzewna	Stal nierdzewna
Rdzeń ruchomy i nieruchomy	Stal nierdzewna	Stal nierdzewna
Sprężyny	Stal nierdzewna	Stal nierdzewna
Gniazdo	Mosiądz	Stal nierdzewna
Uszczelnienia	NBR	NBR
Uchwyt grzybka	PA (nylon)	PA (nylon)
Grzybek	NBR lub UR	NBR lub UR
Cewka kompensacyjna	Miedź	Srebro

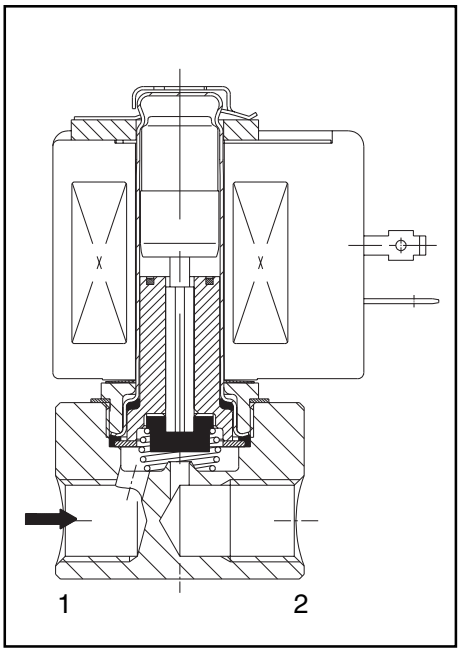

CHARAKTERYSTYKA ELEKTRYCZNA

Klasa izolacji cewki F
Przyłącze elektryczne Łącznik wtykowy (Pg 11P)
Rodzaj przyłącza ISO 4400
Klasa bezpieczeństwa IEC 335
Standardowe napięcia DC (=): 24V
(inne napięcia i 60 Hz na życzenie) AC (~): 24V – 115V – 230V / 50Hz

typ cewki	pobór mocy				zakres temperatur otoczenia (TS)	obudowa
	rozruch ~	praca ~		goręca/zimna =		
	(VA)	(VA)	(W)	(W)	(˚C)	
CMXX–FT	34,0	15,6	10,5	11,2	–20 do +75	zalana IP65
CMXX–FB	30,0	22,5	15,3	–	–20 do +50	zalana IP65

DANE TECHNICZNE

średnica rury	średnica otworu	współczynnik przepływu Kv		ciśnienie różnicowe pracy (bar)							typ cewki		numer katalogowy	OPCJE			
				min.	maksymalne (PS)												
					powietrze (*)		woda (*)		olej (*)					FPM	EPDM	CR	PTFE
	(mm)	(m³/h)	(l/min)		~	=	~	=	~	=	~	=					
G	**Korpus z mosiądzu, uszczelnienia i grzybki z NBR**																
1/4	3,2	0,30	5,0	0	9,0	5,5	7,0	4,0	6,5	4,0	CMXX–FT	CMXX–FT	**SCG262A262**	V	E	J	T
	4,0	0,43	7,2	0	5,5	3,0	5,0	2,0	4,0	2,0	CMXX–FT	CMXX–FT	**SCG262A263**	V	E	J	T
	5,6	0,73	12,2	0	3,0	1,7	2,5	1,3	2,5	1,3	CMXX–FT	CMXX–FT	**SCG262A264**	V	E	J	T
	7,1	0,82	13,7	0	2,0	1,0	1,7	1,0	1,3	1,0	CMXX–FT	CMXX–FT	**SCG262A265**	V	E	J	T
G	**Korpus z mosiądzu, uszczelnienia z NBR i grzybki z UR**																
1/4	1,2	0,05	0,8	0	50	35	50	45	35	35	CMXX–FT	CMXX–FT	**SCG262A260**				T
	2,4	0,17	2,8	0	20	13	20	10	10	9	CMXX–FT	CMXX–FT	**SCG262A261**				T
NPT	**Korpus ze stali nierdzewnej, uszczelnienia i grzybki z NBR**																
1/4	3,2	0,30	5,0	0	9,0	5,5	7,0	4,0	6,5	4,0	CMXX–FT	CMXX–FT	**SCB262A138**	V	E	J	T
	4,0	0,43	7,2	0	5,5	3,0	5,0	2,0	4,0	2,0	CMXX–FT	CMXX–FT	**SCB262A142**	V	E	J	T
	5,6	0,73	12,2	0	4,5	–	4,5	–	4,0	–	CMXX–FB	–	**SCB262A148**	V	E	J	T
	7,1	0,82	13,7	0	3,0	–	2,5	–	2,0	–	CMXX–FB	–	**SCB262A152**	V	E	J	T
NPT	**Korpus ze stali nierdzewnej, uszczelnienia z NBR, grzybki z UR**																
1/4	1,2	0,05	0,8	0	50	35	48	35	48	35	CMXX–FT	CMXX–FT	**SCB262A130**				T
	2,4	0,17	2,8	0	20	13	17	10	16	8	CMXX–FT	CMXX–FT	**SCB262A134**				T

Numery na szarych polach oznaczają urządzenia standardowe, których dostawa jest najszybsza

tel. 061 848 84 31
tel. kom. 0506 110005
fax 061 848 84 31

ARMATERM

e-mail:biuro@armaterm.pl
www. armaterm.pl
siedziba firmy w Poznaniu

ARMATERM

WYPOSAŻENIE DODATKOWE

- Zawory mogą być wyposażone w membrany i uszczelnienia z FPM (fluoroelastomer / viton), EPDM (etyleno–propylen), CR (chloropren / neopren) i PTFE (teflon). Użyć odpowiedniej końcówki literowej w zamówieniu dla identyfikacji.
- Obudowa wodoszczelna ze śrubowym mocowaniem kabla spełniającym warunki klasy zabezpieczenia IP67, CEE–10
- Obudowa przeciwwybuchowa do pracy w obszarach zagrożonych zgodna z normą "**CENELEC**" i standardami narodowymi
- Obudowa przeciwwybuchowa i wodoszczelna zgodna z normą "**NEMA**"
- Obejmy montażowe dla zaworów z korpusem z mosiądzu
- Zgodność ze standardami "**UL**" i "**CSA**"
- Wtyczka ze wskaźnikiem wizualnym i/lub filtrem przeciwzakłóceniowym lub kabel o długości 2 m

INSTALACJA

- Zawory elektromagnetyczne mogą być montowane w dowolnej pozycji bez wpływu na ich działanie
- Zawory o korpusie z mosiądzu posiadają otwory montażowe w korpusie
- Zawory ze stali nierdzewnej wyposażone są standardowo w obejmy montażowe
- Rodzaj gwintu przyłącza rurowego: B = NPT (ANSI 1.20.3); G = G (ISO 228/1)
- Inne rodzaje gwintów przyłączy rurowych dostępne na życzenie Użytkownika
- Instrukcje instalacji i obsługi dostarczane do każdego zaworu
- Dostępny zestaw części zamiennych i wymienne cewki

WYMIARY (mm), **MASA** (kg)

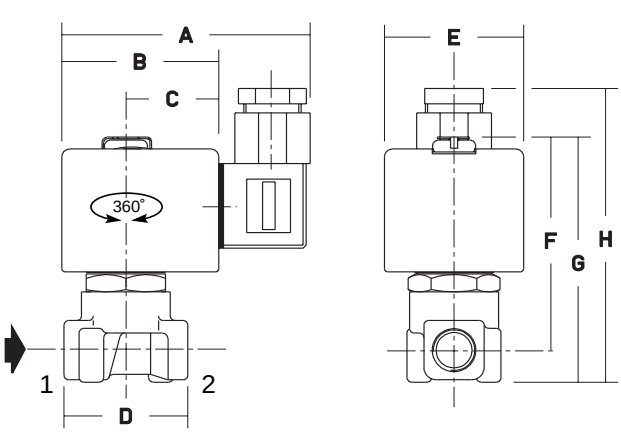

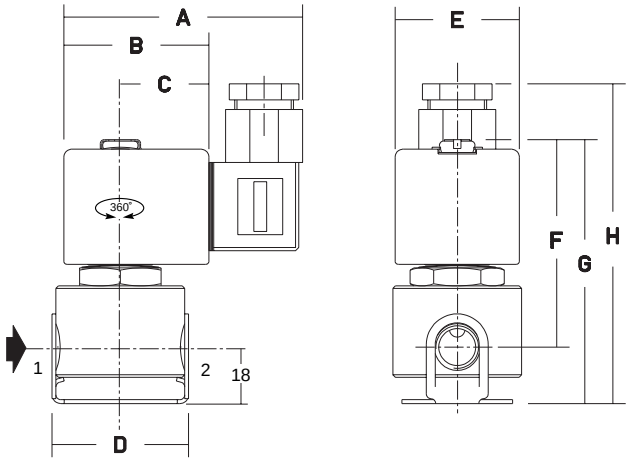

WIDOK OD SPODU KORPUSU

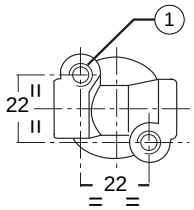

Rys. 1

WIDOK OD SPODU OBEJMY

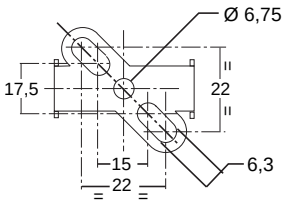

Rys. 2

(1) 2 otwory montażowe M4, głębokość 6 mm

numer katalogowy SCG/B262	A	B	C	D	E	F	G	H	masa (1)	(C)
A263 – A264 – A265 A260 – A261 – A262	80	50	30	40	45	69	79	96	0,50	Rys. 1
A130 – A134 – A138 A142 – A148 – A152	80	50	30	43	45	69	87	104	0,55	Rys. 2

(1) Przybliżona masa w kg razem z cewką i przyłączem elektrycznym
(C) Typ konstrukcji

tel. 061 848 84 31
tel. kom. 0506 110005
fax 061 848 84 31
ARMATERM
e-mail:biuro@armaterm.pl
www. armaterm.pl
siedziba firmy w Poznaniu
ARMATERM