Terminal regulacji i wizualizacji typu URB 1 z CAN Bus

CANopen

URB 1

B

Opis ogólny

URB1 jest przyjaznym dla użytkownika terminalem regulacji i wizualizacji współpracującym z systemem GESTRA CAN bus. Za pomocą URB1 wszystkie standardowe funkcje systemu CAN bus mogą być w sposób prosty wywoływane i ustawiane. URB1 wykorzystuje protokół CANopen.
Dodatkowo URB1 umożliwia bardzo wygodną parametryzację regulatorów: punkty przełączeń i zakres proporcjonalności mogą być nastawione przy użyciu przycisków na URB1 niezależnie od rzeczywistego parametru poziomu. Czasy przesterowania w pozycję włączoną lub wyłączoną spod napięcia dla punktów przełączeń można również ustawić z URB1.

Wyświetlacz LCD terminalu URB1 wyświetla jak następuje:

- bieżący poziom
- zakres proporcjonalności regulatora poziomu (NRR2-40)
- punkty przełączeń
- pozycję i wartość punktu przełączeń MIN (niski poziom)
- pozycję i wartość punktu przełączeń MAX (wysoki poziom)
- pozycję punktu nastawy (NRR2-40)
- odchylenie (NRR2-40)
- położenie zaworu (NRR2-40)
- praca ręczna/automatyczna
- bieżący adres CANbus

Funkcja

URB1 komunikuje się z innymi systemami GESTRA przez magistralę danych CANbus zgodnie z DIN ISO 11898 wykorzystując protokół CANopen.
URB1 umożliwia również realizację nastaw i wizualizacji następujących systemów GESTRA podczas ich pracy:

- przekaźnik poziomu NRS2-40
- regulator poziomu NRR2-40
- przekaźnik poziomu NRS1-42
- ogranicznika niskiego poziomu NRS1-40
- ogranicznika wysokiego poziomu NRS1-41

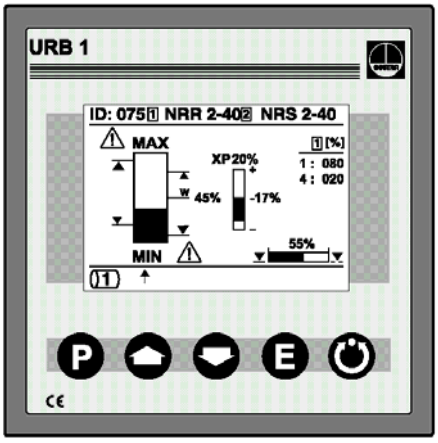

Przykład1.
Wizualizacja regulatora poziomu NRR2-40.

Konstrukcja

URB1
Obudowa zgodnie z DIN ISO 43700 dla montażu tablicowego.
Porty przyłączy dostępne są od tyłu.
Instalacja w wycięciu montażowym w tablicy przy wykorzystaniu klipsów mocujących stanowiących wyposażenie urządzenia.
Wymiary wycięcia montażowego w tablicy: $92^{+0,8}$mm x $92^{+0,8}$mm.

CAN-Bus

Wszystkie regulatory i odpowiadające im elektrody oraz terminal URB1 połączone są za pomocą CAN bus i wykorzystują protokół CANopen. Każde z urządzeń cechuje się elektronicznym adresem (Node ID). Cztero przewodowy kabel wykorzystywany jest do dostarczania zasilania i jako magistrala danych dla szybkiej wymiany danych.
URB1 jest konfigurowany w naszym zakładzie i jest gotowy do pracy w połączeniu z innymi urządzeniami.
URB1 może być wykorzystany bezpośrednio bez nastawy adresu (Node ID).

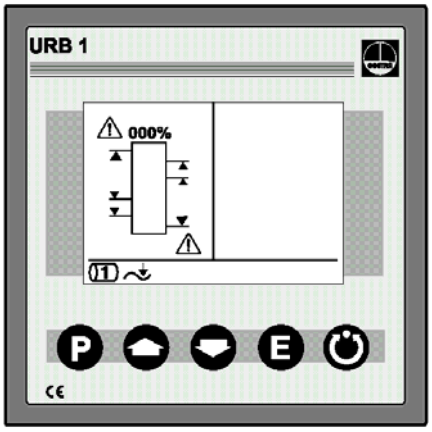

spector bus

POZNAŃ
www.armaterm.pl
tel. +48 (61) 8488 431
fax +48 (61) 8488 431
e-mail: biuro@armaterm.pl

Dane techniczne

Uznanie typu TÜV WR 98-399

Przyłącze do magistrali CANbus wg DIN ISO 11898 protokół CANopen.

Wskaźniki i nastawy.
1 wyświetlacz o rozdzielczości 128x64 pikseli
5 przycisków

Zasilanie
18V – 36VDC

Zużycie mocy 5VA.

Zabezpieczenie
Płyta czołowa IP54 wg DIN 60529
Tył IP00 wg DIN 60529

Dopuszczalna temperatura otoczenia 0-55°C

Materiał obudowy
Panel czołowy: aluminium z membraną z poliestru
Obudowa: Noryl GFN 2 SE 1 wzmocniony włóknem szklanym

Masa ok. 0,3 kg

Wymiary

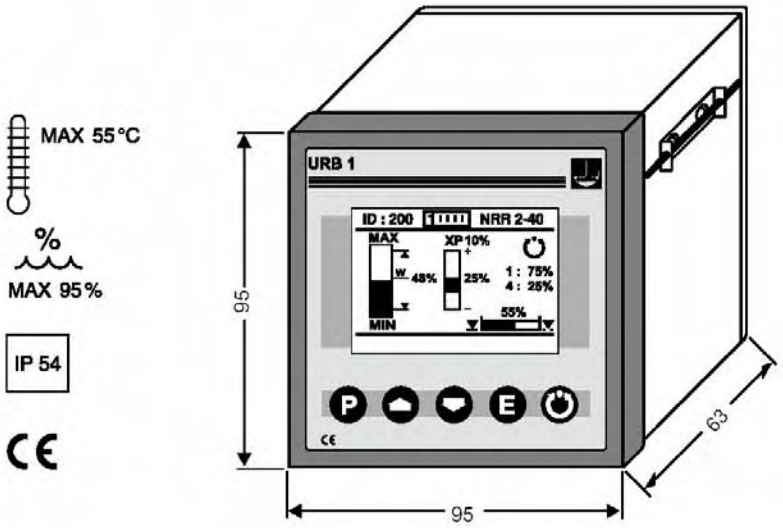

Schemat okablowania

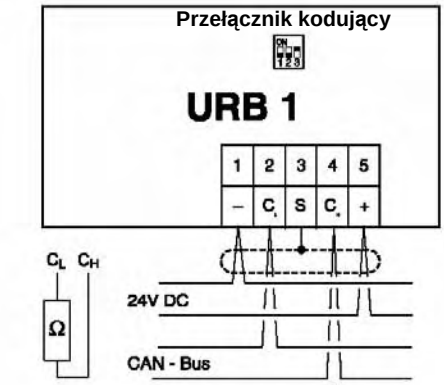

Opornik zakończeniowy 120 Ω

Ważne uwagi

Należy używać sparowanego kabla ekranowanego, najlepiej:
UNITRONIC BUS DeviceNet Drop Cable 2x0,25², 2x0,34² lub RE-2YCYV-fi 2x2x0,5². Maksymalna długość 250m.

Dla zabezpieczenia styków przekaźników należy zabezpieczyć obwód za pomocą T 2.5 A lub zgodnie z przepisami TRD 1.0 A dla 72h pracy.

Specyfikacja zamówienia

Terminal regulacji i wizualizacji URB1

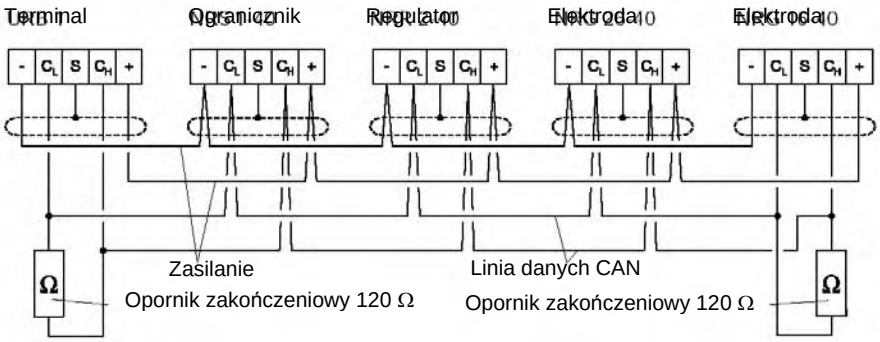

Dostawa zgodnie z naszymi warunkami handlowymi.

Zmiany techniczne zastrzeżone

Wydanie 10/01